VÁLVULA DE RETENÇÃO – VR3 & VR4

As Válvulas de Retenção VR3 e VR4 tem a função de impedir o fluxo reverso em processos higiênicos transferências de líquidos. São aplicadas nas Indústrias de alimentos, bebidas, farmacêuticas, cosméticos e químicas.

CARACTERÍSTICAS

- Compactas, com poucas peças e de baixo custo.
- Tampa e disco guia conjugados.

MATERIAIS DE CONSTRUÇÃO

- **Partes em contato com o líquido:** Aço inoxidável AISI 304, 316 ou 316L.
- **Partes externas:** Abraçadeira e Porca sanitária: Aço inoxidável AISI 304.
- **Vedações:**

✓ **Buna-N:** Indicada para óleos e gorduras. Não utilizar em ácidos fortes. Temperatura máxima 80°C.

✓ **EPDM:** Resistente a ácidos, solventes e oxidantes em baixas concentrações. Não é apropriado para óleos e gorduras. Temperatura máxima 100°C.

✓ **Silicone:** Resistente a vários ácidos, oxidantes, óleos e gorduras. Temperatura até 140°C.

✓ **Viton:** Resistente a quase todos os líquidos agressivos em altas concentrações até 250°C.

✓ **Teflon:** Altamente resistente a produtos químicos, temperaturas elevadas, baixo coeficiente de atrito e alto coeficiente de expansão térmica, porém não possui flexibilidade o que diminui a eficiência da vedação.

MODELOS E DIMENSÕES

Diâmetro	ØA	B	Pressão de Trabalho (kgf/cm²)	
			Abertura	Máxima
1”	25,4	58,6	0,05	19,0
1.1/2”	38,1	63,6	0,05	17,0
2”	50,8	63,6	0,05	15,0
2.1/2”	63,5	63,6	0,05	8,0
3”	76,2	63,6	0,05	7,0
4”	101,6	63,6	0,05	6,0

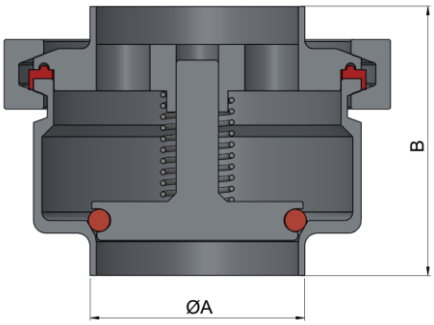

Válvula de Retenção
VR3 – Modelo Abraçadeira

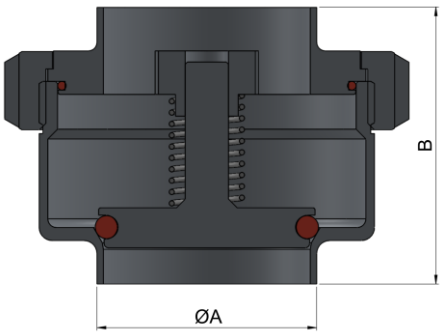

Válvula de Retenção
VR4 – Modelo Porca

METAL LIMPO CONEXÕES SANITARIAS LTDA. www.metallimpo.com.br Fone: +55 (11) 2207-7476 metallimpo@metallimpo.com.br.

Rua Sarg. Jeter Augusto Pereira, 341 – Pq. Novo Mundo 02188-070 – São Paulo – SP – Brasil.

DIAGRAMA DE CAPACIDADE POR PERDA DE CARGA

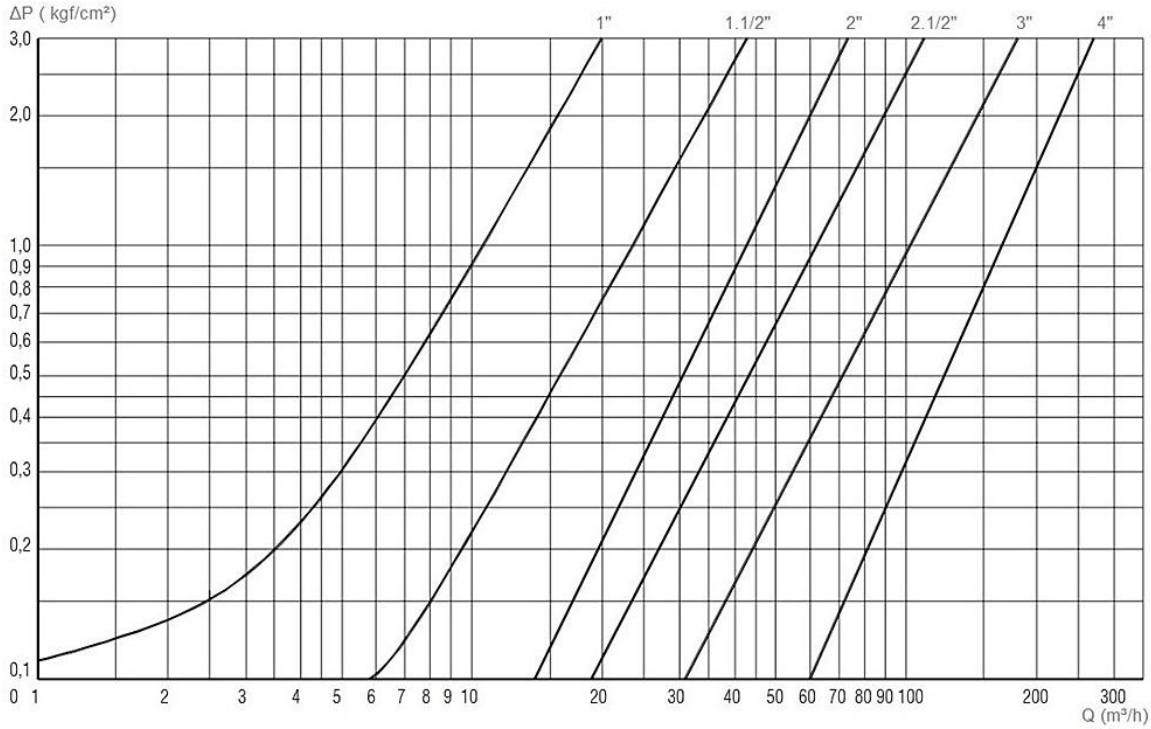

COMPONENTES

N° do Item	Descrição	Quant.
1A	Corpo VR3	1
1B	Corpo VR4	1
2	Anel do fecho VR3/ VR4	1
3	Fecho VR3/ VR4	1
4	Mola VR3/ VR4	1
5A	Anel do Corpo VR3	1
5B	Anel do Corpo VR4	1
6A	Tampa VR3	1
6B	Tampa VR4	1
7A	Abraçadeira TC	1
7B	Porca VR4	1

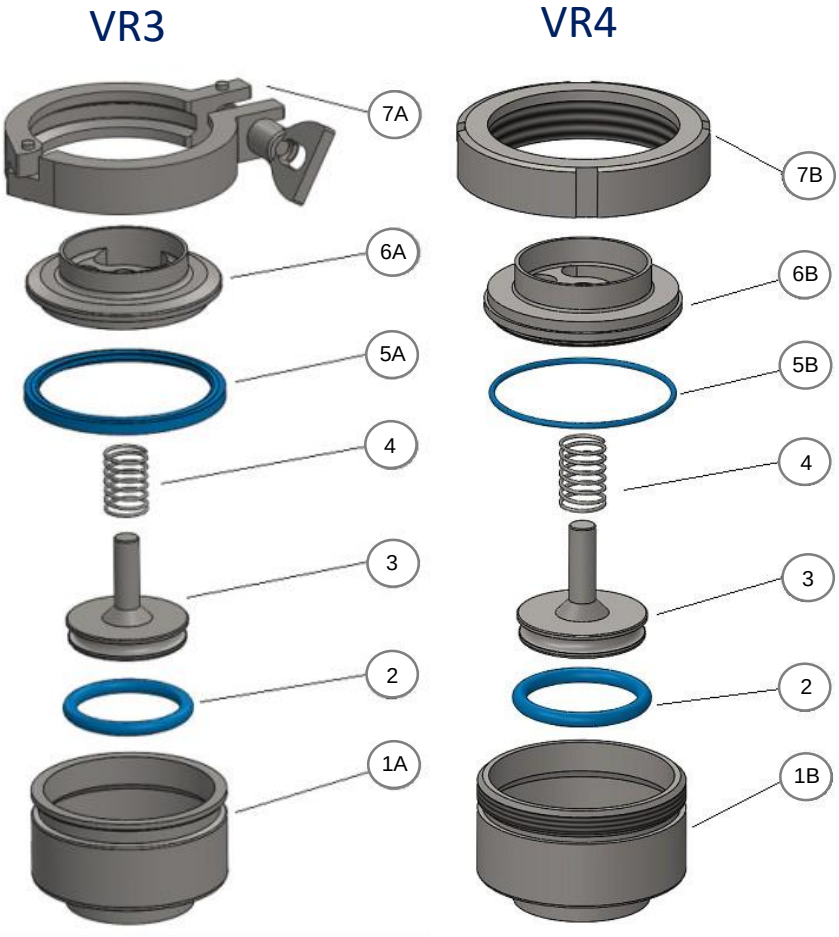

METAL LIMPO CONEXÕES SANITARIAS LTDA. www.metallimpo.com.br Fone: +55 (11) 2207-7476 metallimpo@metallimpo.com.br.

Rua Sarg. Jeter Augusto Pereira, 341 – Pq. Novo Mundo 02188-070 – São Paulo – SP – Brasil.