VÁLVULA BORBOLETA RETRÁTIL OU CATRACA

As Válvulas Borboletas Sanitárias são utilizadas para controle de líquidos em uma grande variedade de aplicações nas indústrias de alimentos, bebidas, farmacêuticas, cosméticos e químicas. Atua como válvula de abertura e fechamento em linhas de processos onde necessite de higiene, sanitariedade e isenção de contaminações e incrustações.

Disponíveis nos modelos, VBC e VBR que são mais leves e de baixo torque com bitolas de 1” à 4”, e nos modelos VBI e VBD que são mais robustas e com maior torque nas bitolas de 1” a 10”.

ACIONAMENTOS

MANUAL VBC / VBI

Os Manípulos tipo catraca permitem ajustes rápidos e práticos para várias posições podendo ser ajustada para passagem plena ou a diminuição gradativa até o fechamento total. Desta forma pode ser utilizada também como válvula reguladora de fluxo, com baixo nível de investimento e ótimo custo benefício.

VBC

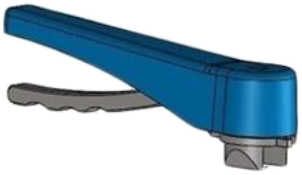

VBI

MANUAL VBR / VBD

Os Manípulos retráteis permitem ajustes seguros e pontuais nas posições aberto, semi-aberto e fechado.

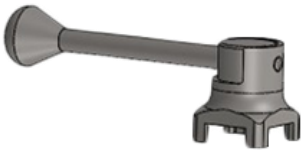

VBR

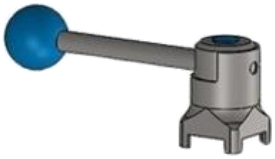

VBD

POLEGADA		1"	1.1/2"	2"	2.1/2"	3"	4"	5"	6"	8"	10"
TORQUE (N-m)	VBC/VBR	6	8	12	13	16	22	-	-	-	-
	VBD/VBI	8	10	14	15	18	25	55	70	90	110

POLEGADA		1"	1.1/2"	2"	2.1/2"	3"	4"	5"	6"	8"	10"
PRESSÃO MAX. (Kgf/cm^2)	VBC/VBR	14	13	12	11	10	9	-	-	-	-
	VBD/VBI	15	14	13	12	11	10	9	8,5	8	7

VBC / VBR

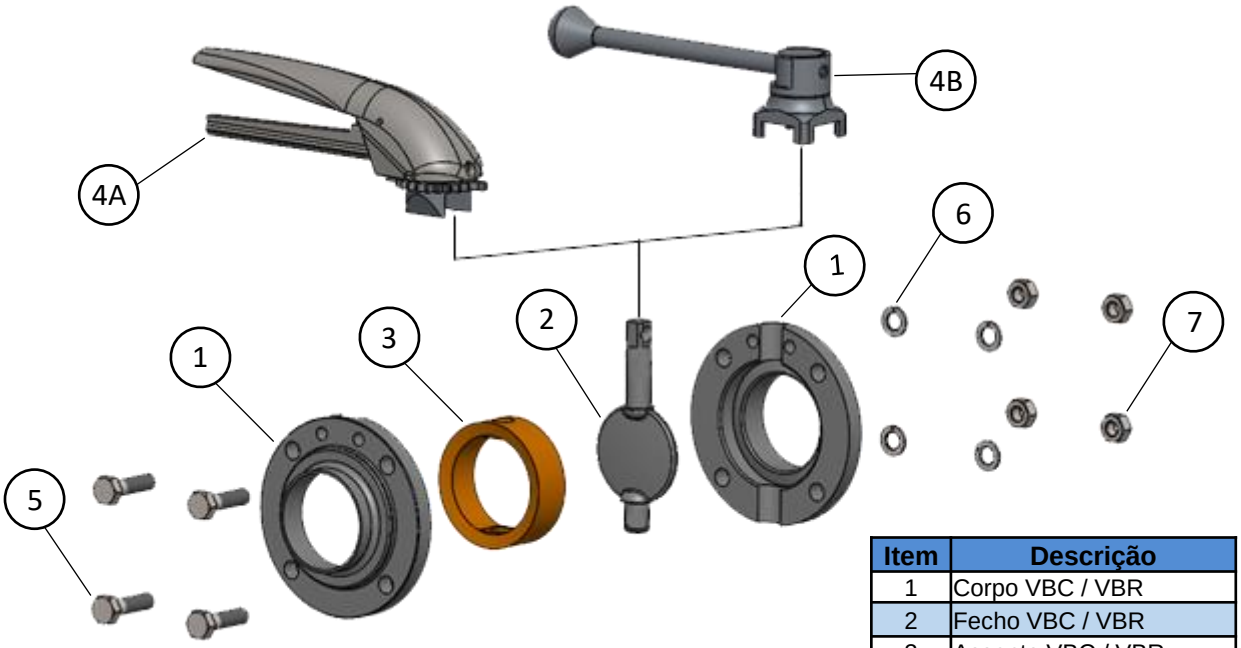

Item	Descrição
1	Corpo VBC / VBR
2	Fecho VBC / VBR
3	Assento VBC / VBR
4A	Manípulo VBC
4B	Manípulo VBR
5	Parafuso Sextavado
6	Arruela de Pressão
7	Porca Sextavada

VBC

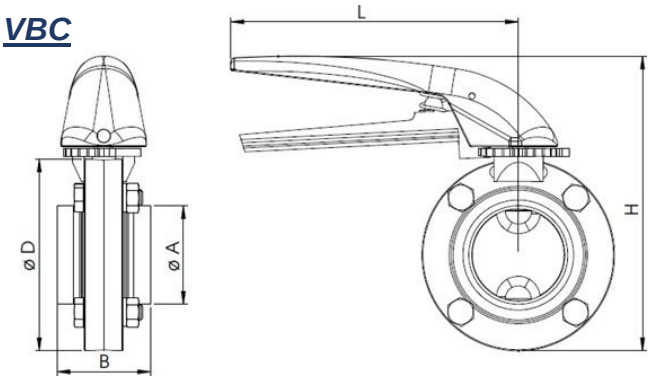

VBR

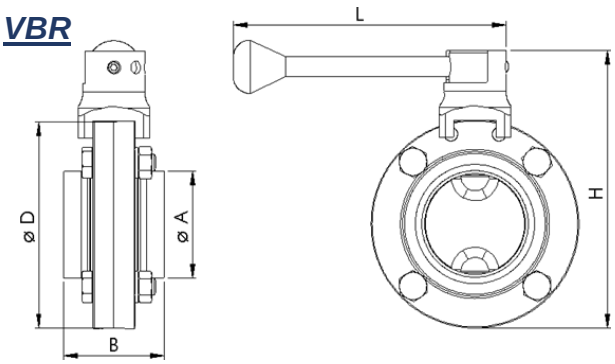

VBC/VBR			
Bitola	Ø A	B	Ø D
1"	25,4	48	73,6
1.1/2"	38,1		86,3
2"	50,8		99
2.1/2"	63,5		111,7
3"	76,2		124,4
4"	101,6		149,8

VBC	
H	L
124	148,1
138,1	
150,6	
163,1	
175,8	
201,2	

VBR	
H	L
106,1	135,8
118,8	
131	165,8
144,2	
156,9	185,8
182,3	

VBI / VBD

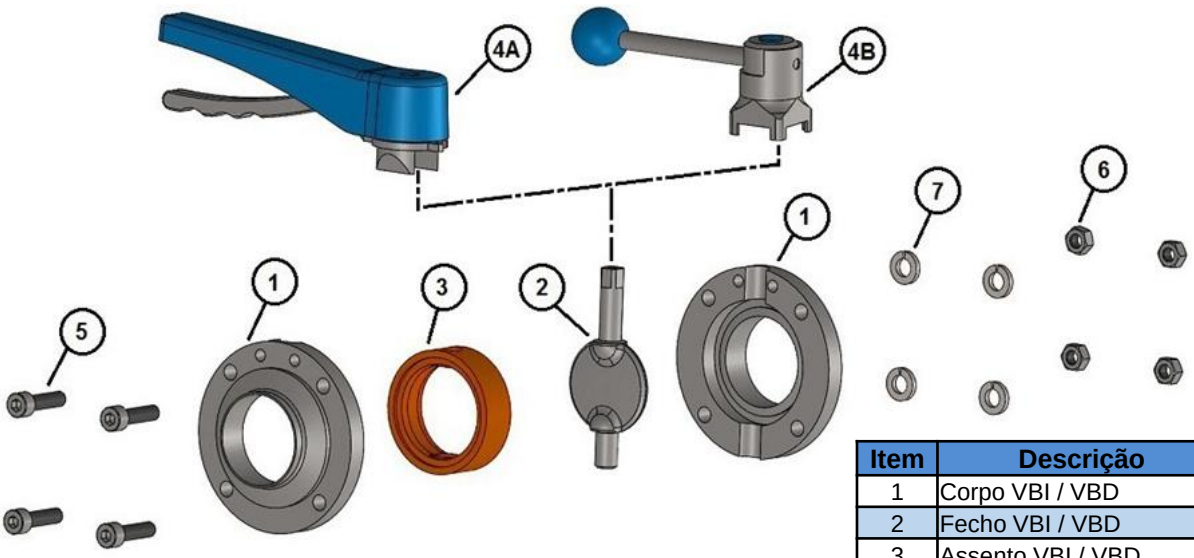

Item	Descrição
1	Corpo VBI / VBD
2	Fecho VBI / VBD
3	Assento VBI / VBD
4A	Manípulo VBI
4B	Manípulo VBD
5	Parafuso Allen
6	Porca Sextavada
7	Arruela de Pressão

VBI

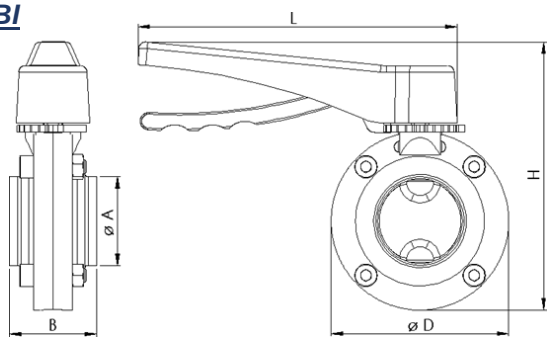

VBD

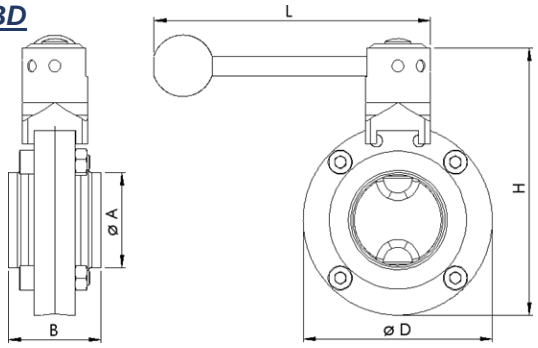

VBI/VBD			
Bitola	**Ø A**	**B**	**Ø D**
1"	25,4	50	78
1.1/2"	38,1		85
2"	50,8		102,1
2.1/2"	63,5	56	114,4
3"	76,2	56,3	128
4"	101,6	64,2	153,9
5”	127	92	185
6”	152,4		215
8”	203,2		285
10”	254	110	330

VBI	
H	**L**
129,5	183,5
132,5	
153,6	
165,9	
179,5	
201,1	
-	-

VBD	
H	**L**
119,2	149,3
126,5	
143,6	
156,6	
170,5	
196,3	
230,6	247,3
260,9	302,3
331,2	
405	440

TEMPERATURA MÁXIMA

-30° à 120°(**BUNA**) ,-50° à 150° (**EPDM**) ,-60°C à 200°C (**SILICONE**) e -70° até 260°C (**VITON**).

MATERIAL DE CONSTRUÇÃO

- ✓ As Válvulas são produzidas em aço **INOX AISI 304** ou **316**.
- ✓ O Assento de Vedação é fornecido em **BUNA**, **EPDM, SILICONE** ou **VITON**.
- ✓ Os Manípulos VBR e VBC são totalmente em inox **AISI 304**.
- ✓ Os Manípulos VBD e VBI são em inox **AISI 304** com partes em plástico.

CONEXÕES

As conexões podem ser do tipo ponta para **Solda O.D**. ou com terminais nas normas **SMS**, **RJT**, **DIN**, **IDF**, **TC**, **BSP**, **NPT** ou **Flange**.

***(Para demais conexões, consulte o departamento comercial).

MANUTENÇÃO

A manutenção preventiva ou corretiva é realizada sem a necessidade de ferramentas especiais, trocando-se apenas o assento (vedação).

CONTROLE DE QUALIDADE

Nossos produtos são certificados e identificados indelevelmente um a um com o material do aço utilizado e o número de rastreabilidade.

GARANTIA

As Válvulas Borboletas Metal Limpo são testadas com pressão 20% maior que a máxima específicada para o trabalho, e são garantidas contra defeitos de fabricação durante 6 meses a partir da emissão da nota fiscal.

OPÇÕES PNEUMÁTICAS

ATUADOR PNEUMÁTICO VERTICAL

Atuador totalmente inoxidável podendo ter como opcional o cabeçote de controle, contendo em uma única caixa a solenoide de controle de abertura e fechamento, sensores e indicadores de posição que enviam sinais elétricos se a válvula está aberta ou fechada.

ATUADOR PNEUMÁTICO HORIZONTAL

Atuador em alumínio com solenoide e indicador de posição montados externamente.